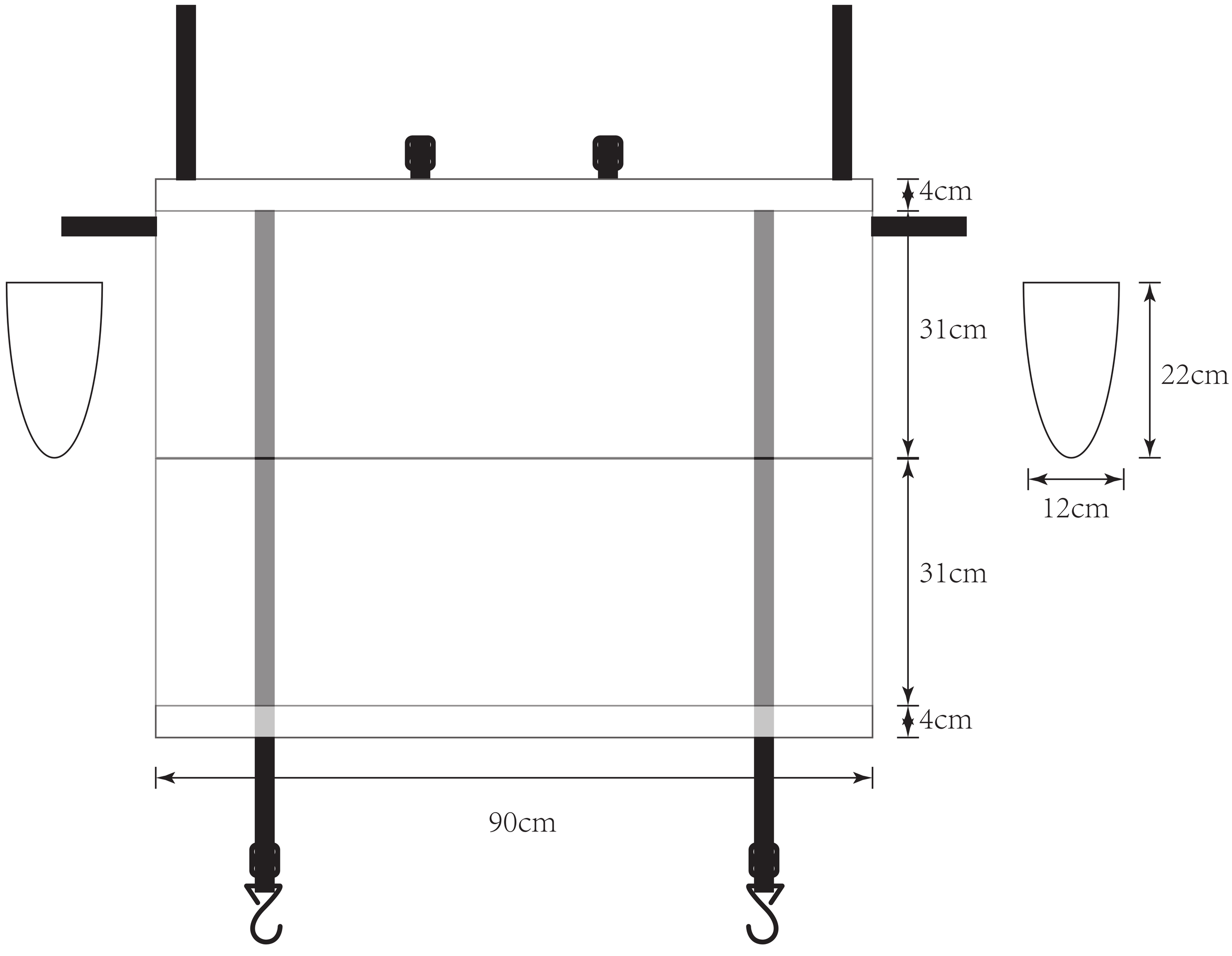90cmx25cmx12cm