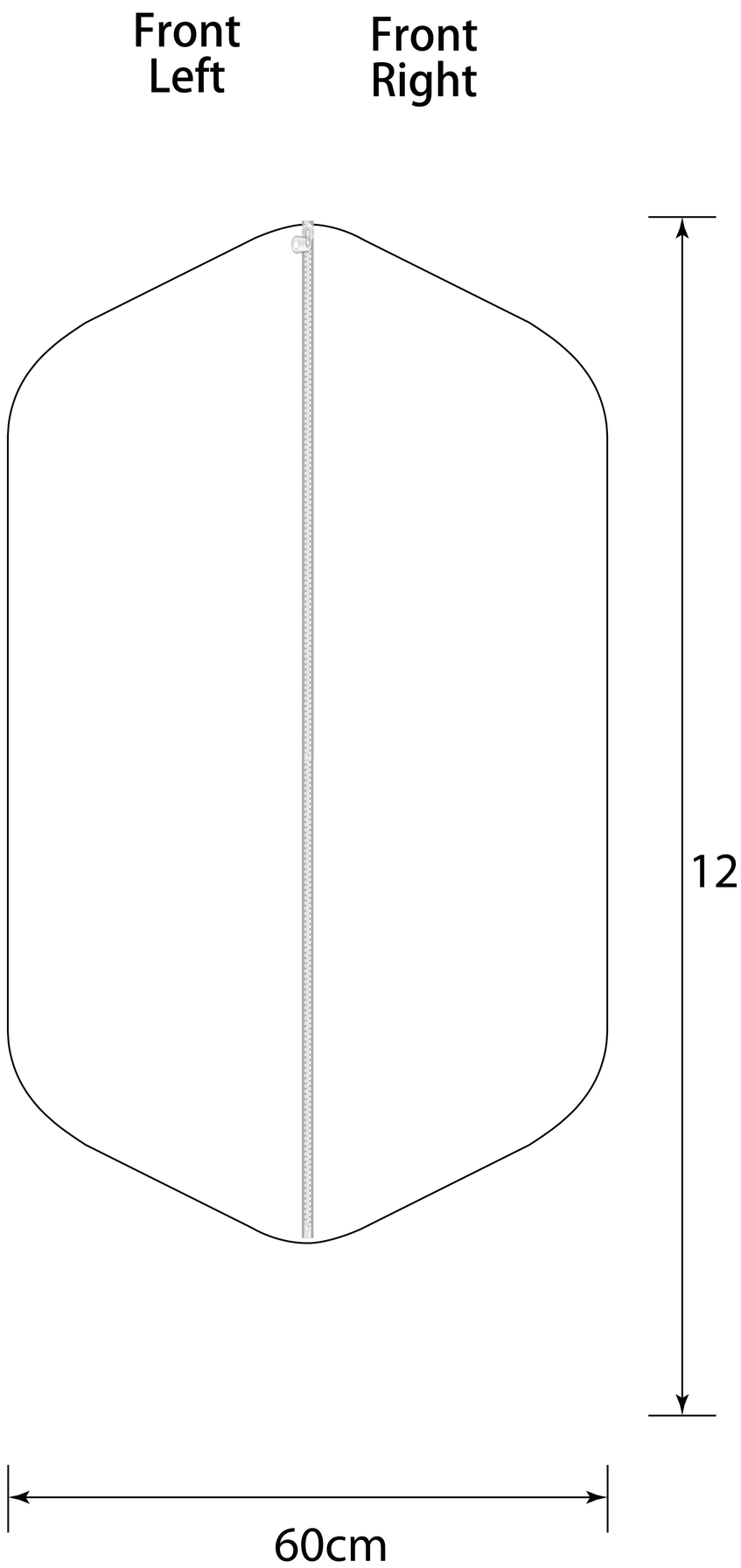
Front
Left
Front
Right
120cm
60cm

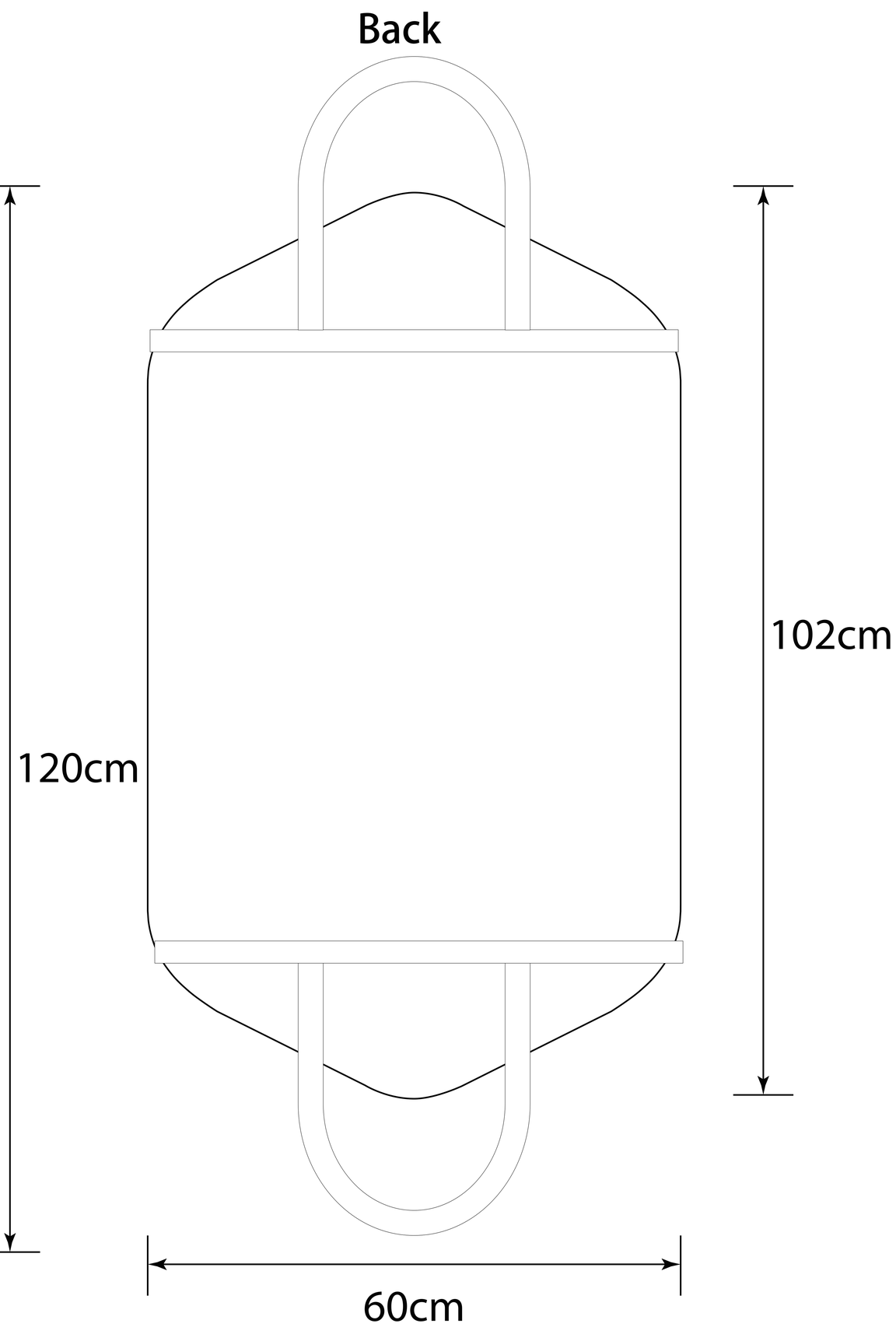
Back
102cm
60cm

6cm
6cm
173cm