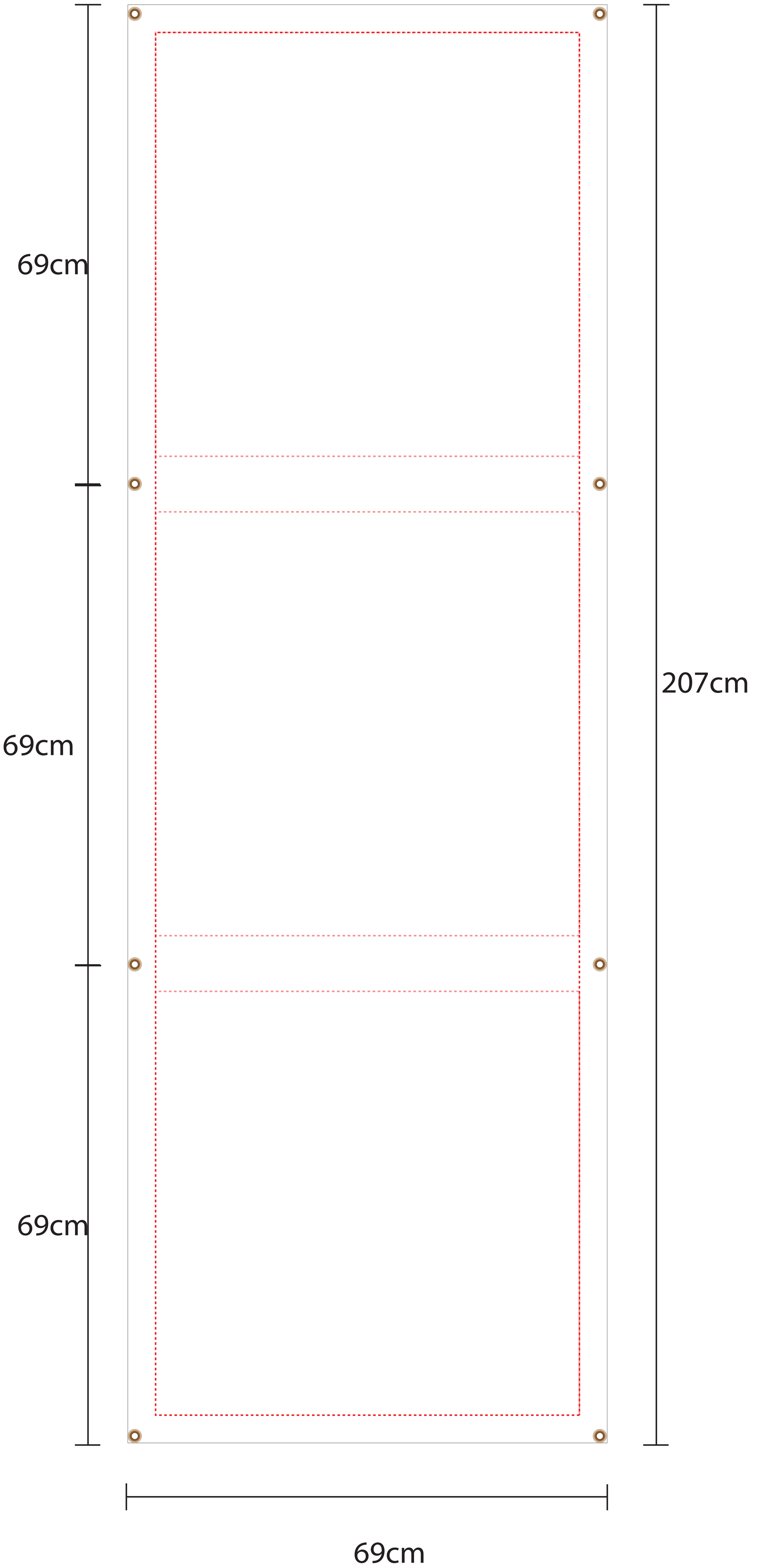
69cm
69cm
69cm
207cm
69cm