1： 2

M

Front

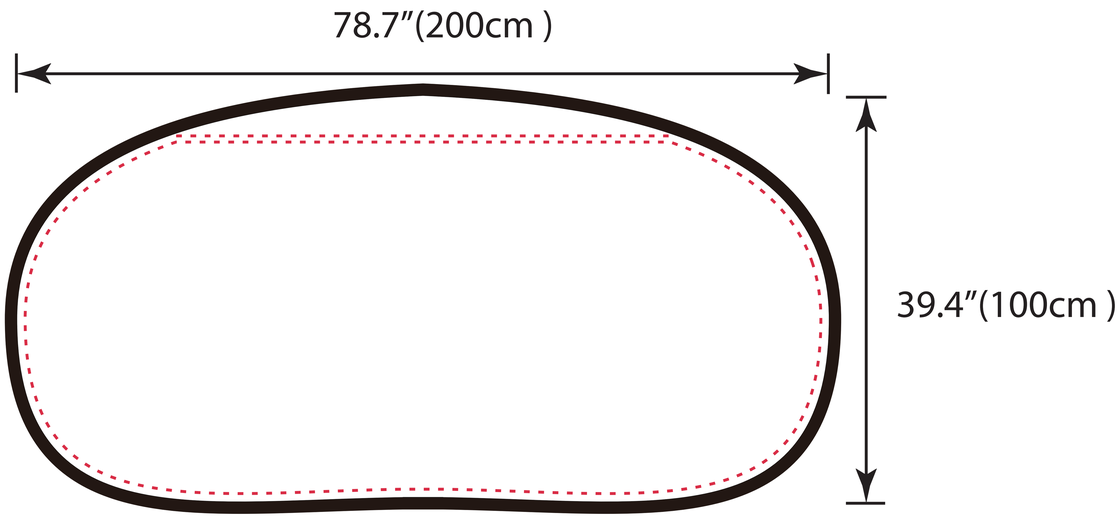
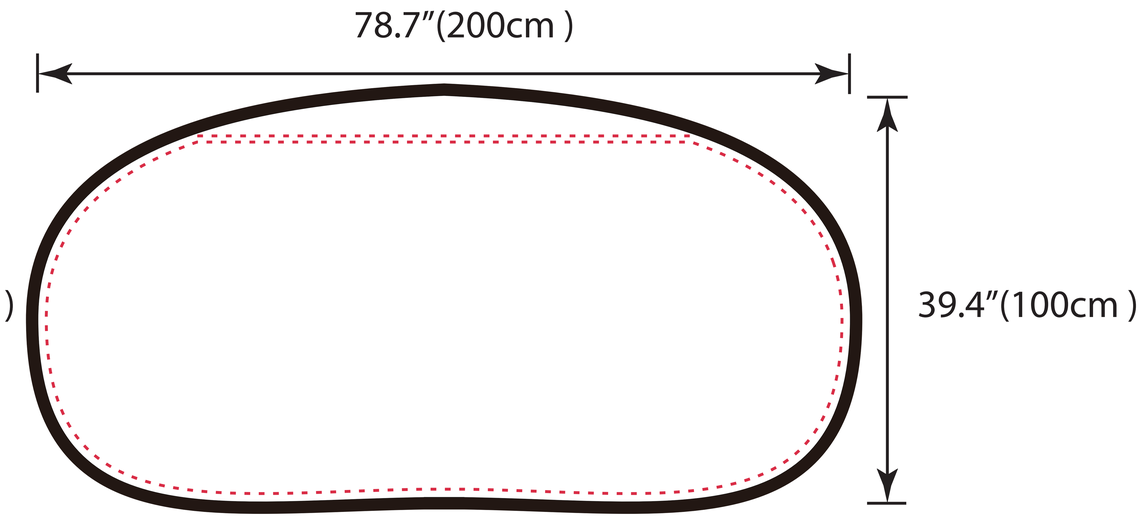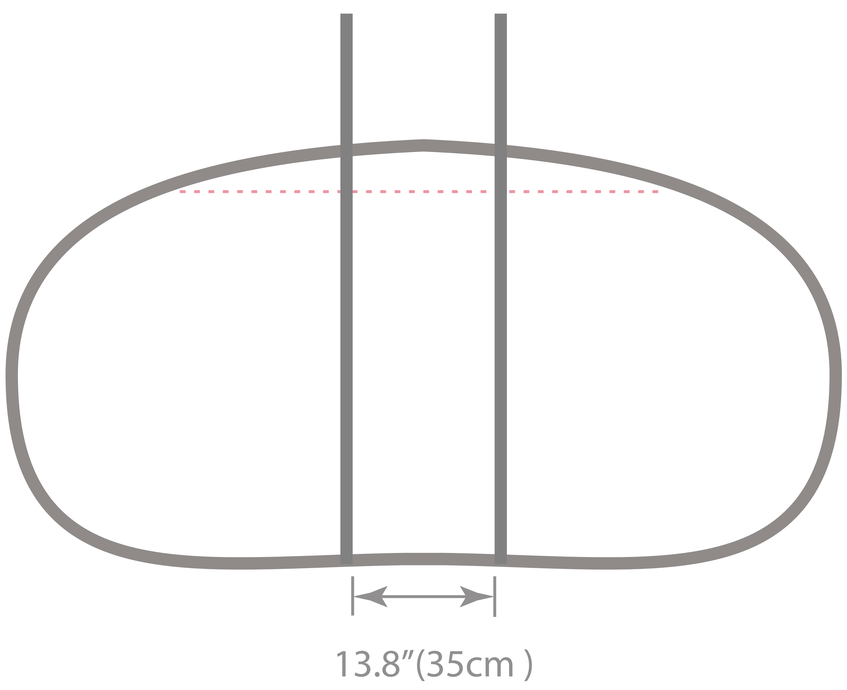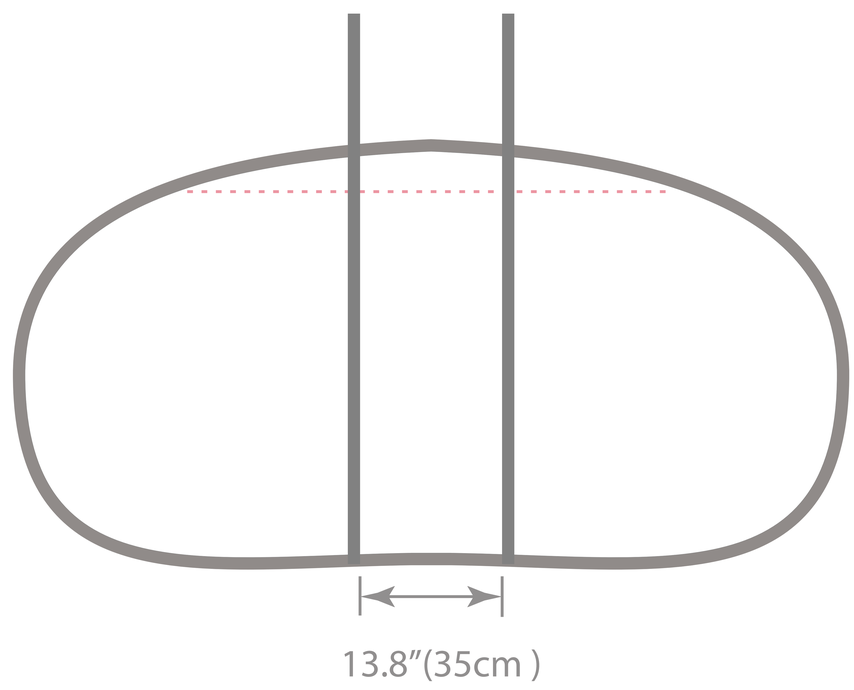
Back